RENOGY MTS-ZB

RENOGY Z-Halterung Montagesystem für Solarmodule

Version 1.2

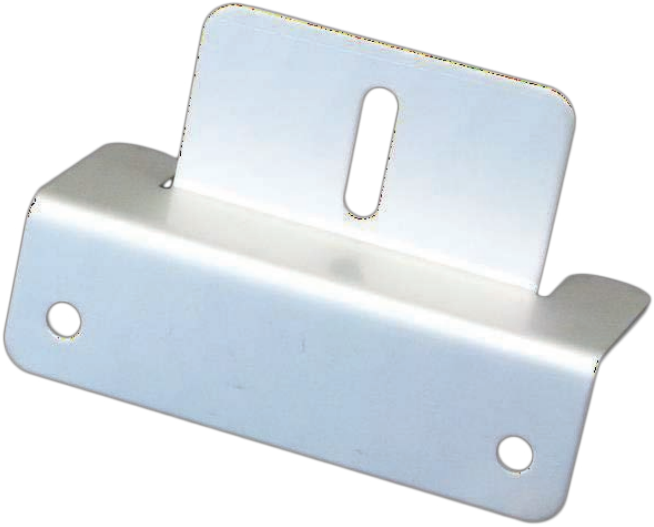

Inhaltsverhältnisse

Allgemeine Informationen 03

Teile 03

Installation 04

- Die Halterung an die Rahmen passen 04
- Installation an der allgemeinen Montagefläche 04
- Installation auf RV-Dächern 05

Dimension 08

Kompatibilität 08

⚠ Wichtige Sicherheitsanweisungen ⚠

Bitte beachten Sie die folgenden Hinweise

Diese Anweisung weist die wichtigen Anweisungen für die Sicherheit, Installation und Betreiben des Z-Halterung. Die folgenden Symbole werden im gesamten Handbuch verwendet, um potenziell gefährliche Zustände oder wichtige Sicherheitsinformationen anzuzeigen.

Warnung	weist den potenziellen gefährlichen Zustand auf. Seien Sie äußerst vorsichtig, wenn Sie diese Aufgabe ausführen.
Hinweis	Zeigt ein kritisches Verfahren für den sicheren und ordnungsgemäßen Betrieb des Systems an.
Erklärung	Zeigt eine Prozess oder Funktion an, die für den sicheren und ordnungsgemäßen Betrieb wichtig ist.

Allgemeine Sicherheitsinformationen

- Vor der Installation lesen Sie bitte vorsichtig diese Anweisungen.
- Die Installation sollte von einem professionellen Auftragnehmer durchgeführt werden.
- Ersetzen Sie KEINE Teile von anderen Herstellern. Andernfalls kann die Garantie erlöschen und / oder das System instabil werden

Verantwortungen

- Die Installation soll die lokalen Vorschriften einhalten
- Überprüfung, ob alle Projektinformationen korrekt sind

Allgemeine Information

Das Renogy Z-Halterung ist für die Installation der Module entwickelt. Sie sind ideal für die Installation auf Dächern von Wohnmobilen und nicht bewohnten Wohnungen wie Schuppen oder Garagen. Das System wird mit allen Befestigungselementen geliefert, um das System an der Installationsoberfläche zu befestigen. Dieses System erleichtert die Installation kleiner Solarsysteme.

Hauptmerkmale

- Leicht
- Korrosionsfreie Aluminiumkonstruktion
- Ideal für RV und Boote
- einfache Installation
- 1 Jahr materiale Garantie

Teile

Bild	Komponent	Beschreibung
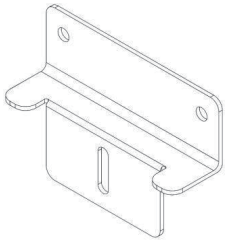	Z-Halterung	Hauptkomponente. Befestigt die Module mit den mitgelieferten Befestigungselementen an der Montagefläche
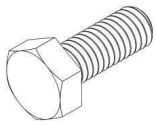	M6 x 16mm Sechskantschraube	Befestigungselement Material: Rostfreier Stahl

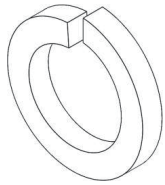	M6 Split Lock Unterlegscheibe	Verformbare Unterlegscheibe, die durch Verformung eine Federkraft erzeugt. Bietet die erforderliche Vorspannung für die Kopfschraube.
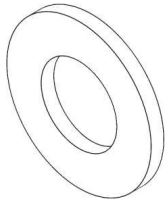	M6 Flat Unterlegscheibe	Normale Unterlegscheibe zur Verhinderung von Oberflächenbeschädigungen
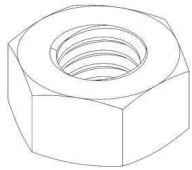	M6 Sechskantmutter	Zum Festziehen der Verbindung zwischen Z-Halterung und Platte.
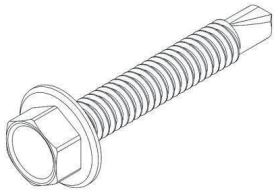	#10 x 1¼ in Selbstbohrende Kopfschraube	Wird verwendet, um die Z-Halterung an der Montagefläche zu befestigen. Material: Stahl
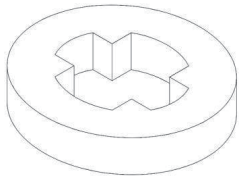	Kunststoff-Sicherungsring	Platziert zwischen den selbstbohrenden Schrauben und der Z-Halterung. Sollte über selbstbohrende Schrauben mit Gewinde kommen

Installation

Empfehlende Werkzeuge:

Die folgenden Werkzeuge sind empfohlen.

Bild	Komponent	Beschreibung
	Ratchet Wrench	Vertieft die Montagefläche, um das Wandern der Schrauben während der ersten Fahrt zu verringern.
	Halbmondschlüssel	Wird verwendet, um eine Drehung der Mutter während des Anziehens der Verbindung zu verhindern, bis die geteilte Sicherungsscheibe effektiv eingerastet ist.
	Maßband	Bei der Positionierung der Z-Halterung hilfreich sein.

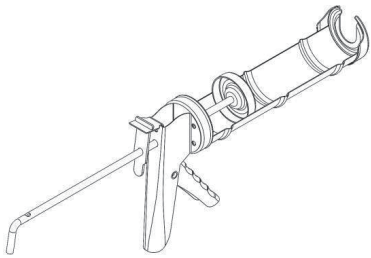	Kartuschenpi stole	Wird verwendet, um ein Auslaufen des Dichtmittels zu vermeiden.
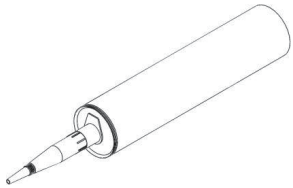	Kompatibles Dichtmittel	Kompatibles Dichtmittel mit der spazifischen Installation
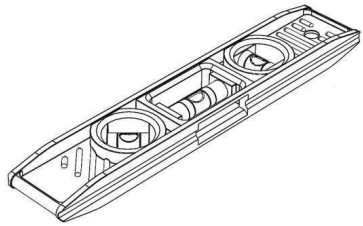	Wasserwaage	Wird verwendet, um sicherzustellen, dass die Platte eben und / oder senkrecht zur Montagefläche

Warnung

Die Installation auf Schindeldächern wird nicht empfohlen. Befestigungselemente dringen nicht tief genug in den Rahmen ein und verursachen wahrscheinlich schwere Probleme mit Undichtigkeiten.

Die Halterung an die Rahmen passen

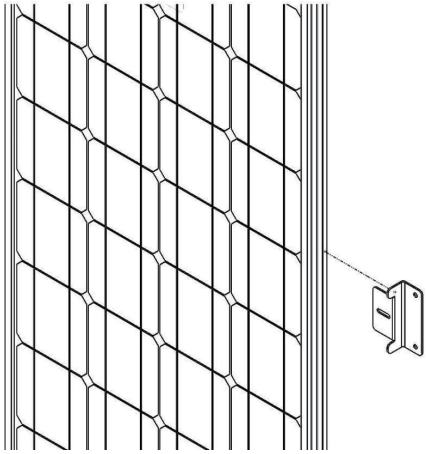

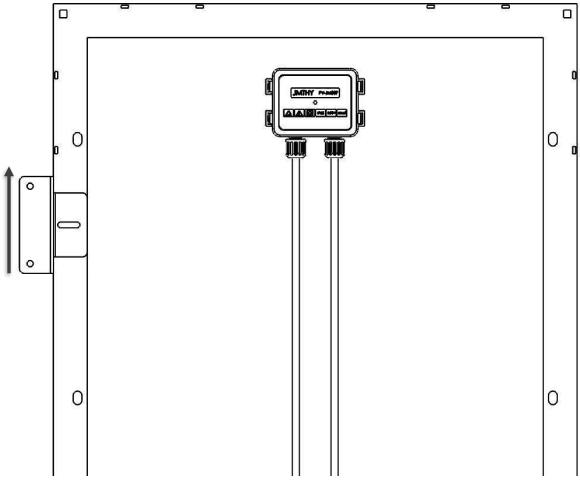

Hinweis

Verschiedene Solarmodule haben unterschiedliche Befestigungslöchern. Bitte richten Sie die aus, damit das Modul gleichmäßig unterstützt wird.

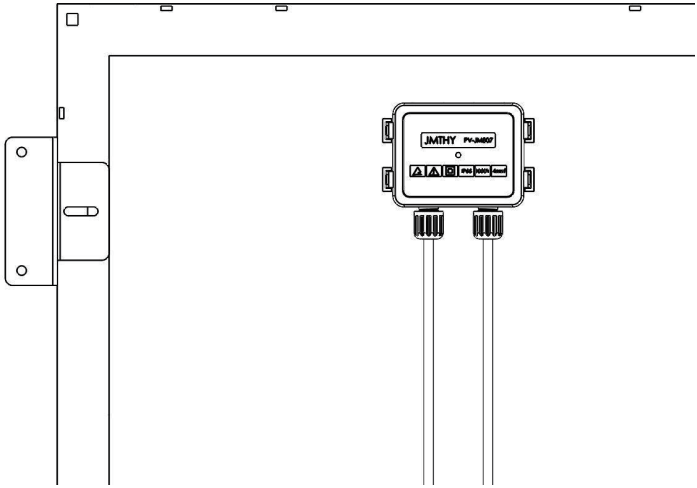
JMTHY
PV-JM007
IP68
IK08
Sensor

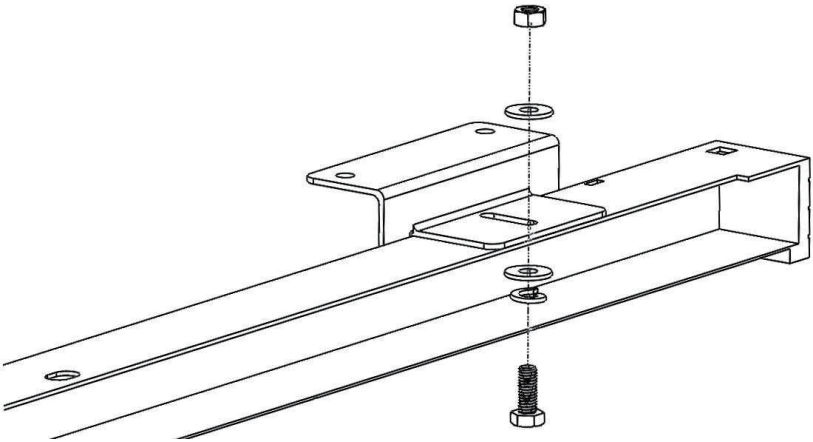

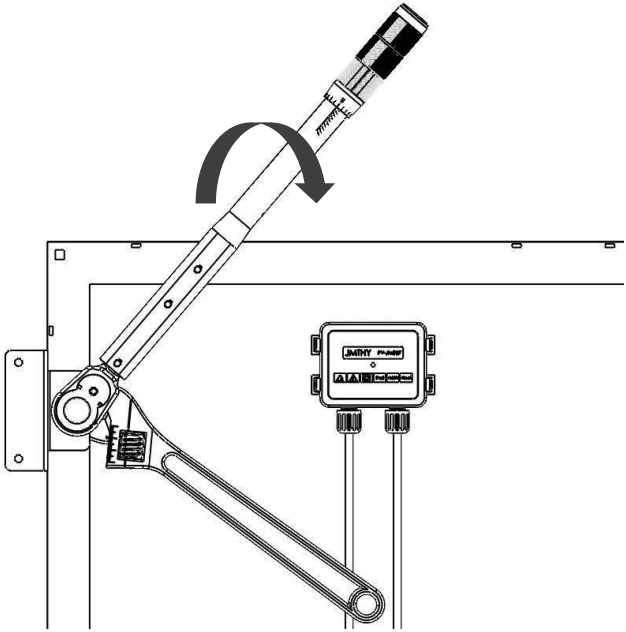

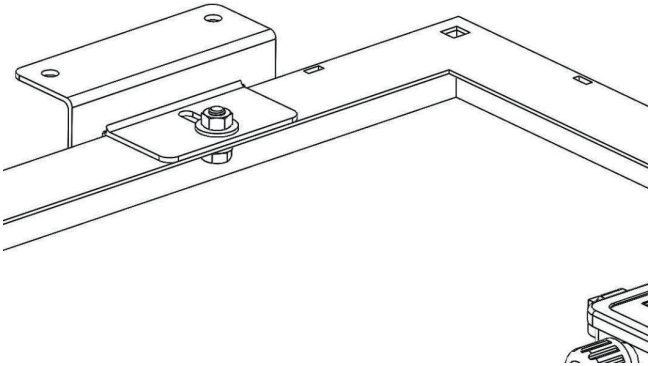

jede Z-Halterung auf die Löcher ausrichten

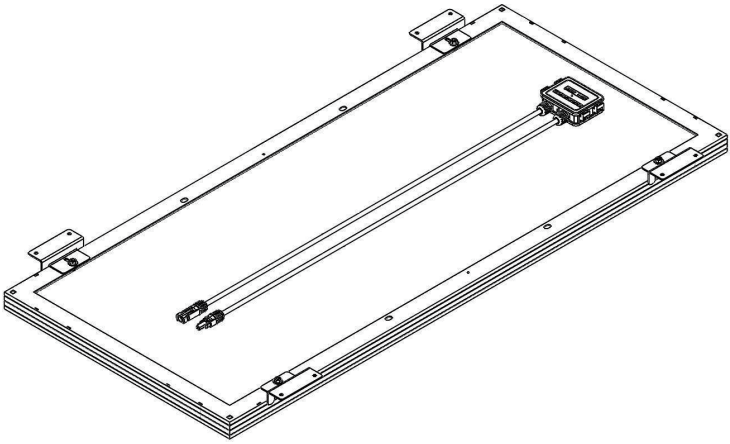

An der allgemeinen Montagefläche installieren

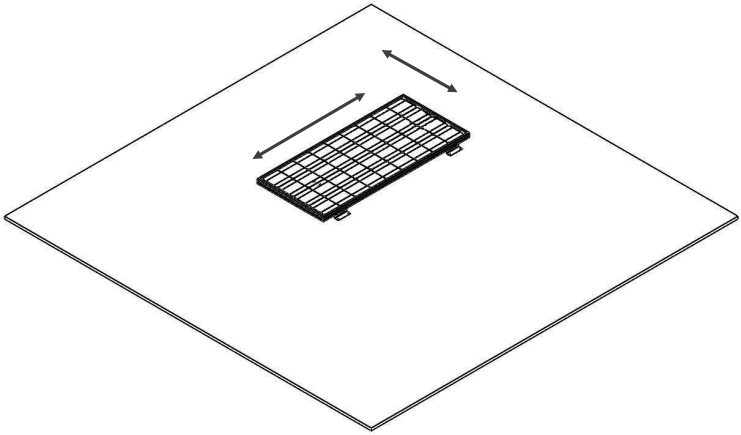

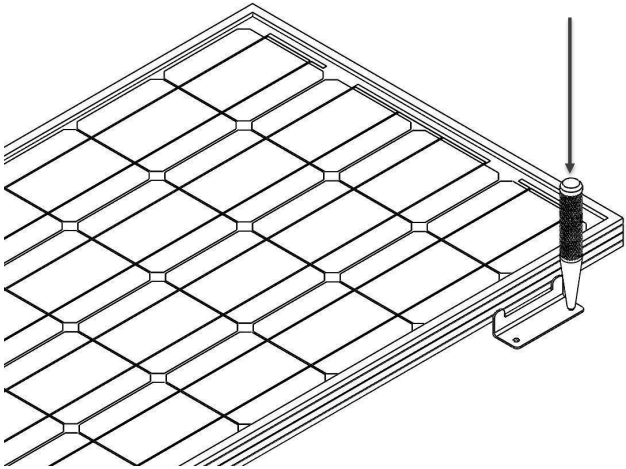

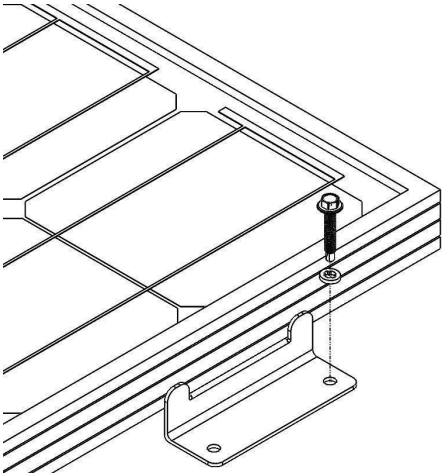

Hinweis

Stellen Sie sicher, dass die Schraubenpositionen gesichert sind.

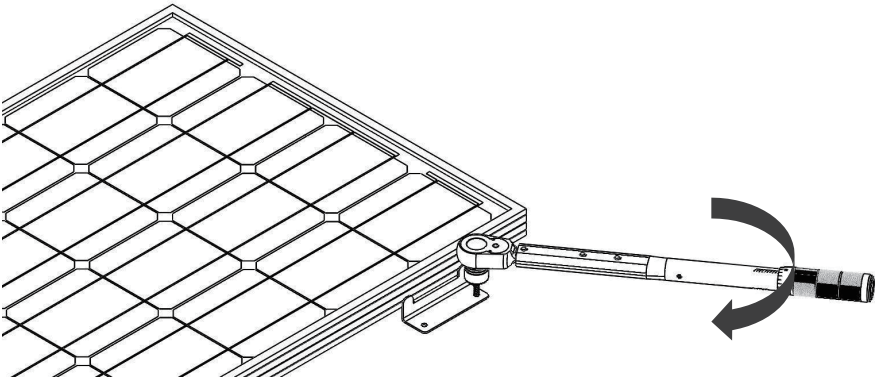

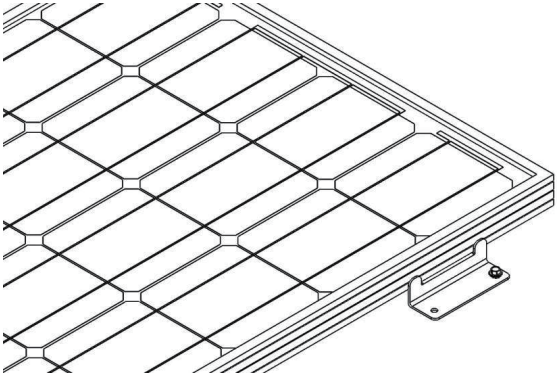

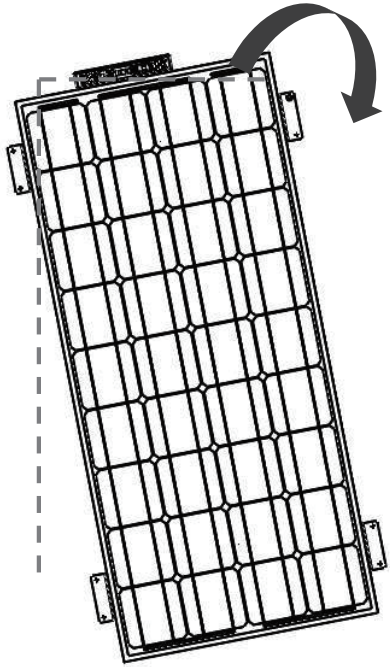

Hinweis

Richten Sie die Module wie gewünscht im Ebenen- / senkrecht aus.

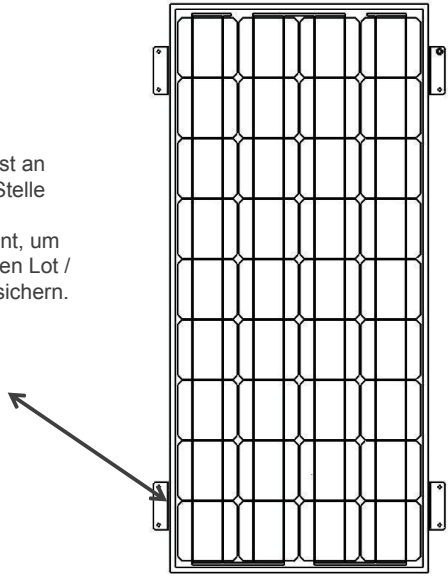

Hinweis

Beginnen Sie zuerst an der angegebenen Stelle mit dem neuen Befestigungselement, um das Modul im ebenen Lot / ebenen Layout zu sichern.

Wiederholen Sie den Vorgang.

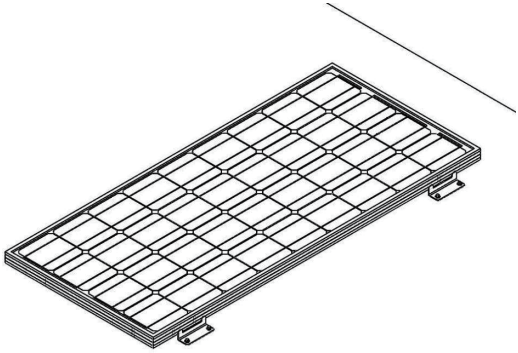

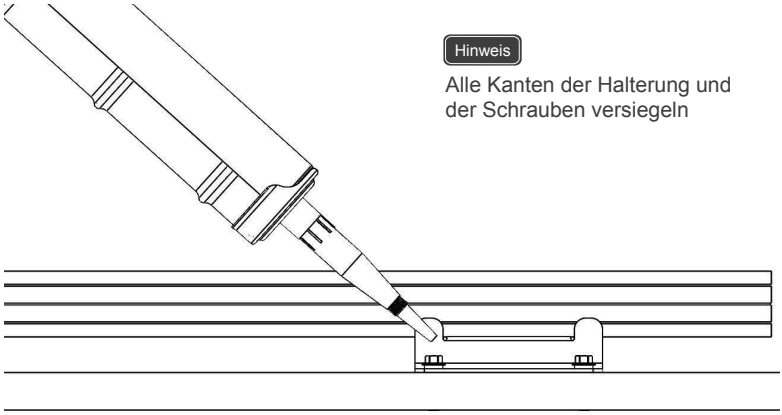

Hinweis

Alle Kanten der Halterung und der Schrauben versiegeln

Wiederholen Sie den Vorgang.

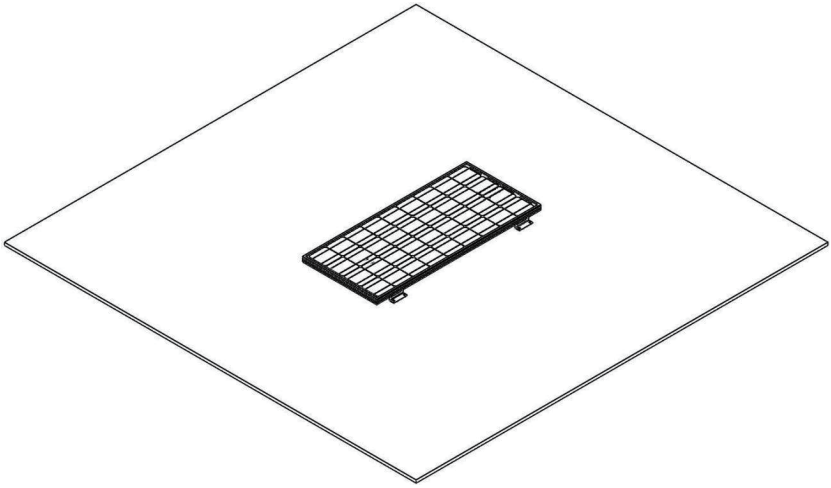

Modul an RV Dächern

Die Installation auf den Dächern von Wohnmobilen erfordert aufgrund der Konstruktion der meisten Wohnmobil-Dächer in der Regel speziellere Anweisungen.

Hinweis

Für diese Installation wird eine Mindestdachstärke von 3/8 Zoll empfohlen.

Zusätzliche Komponenten und Werkzeuge, die für diesen Abschnitt erforderlich sind:

Bild	Komponent	Beschreibung
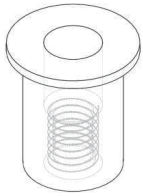	Well Nut	Spezielles versenktes Befestigungselement, das sich beim Festziehen des inneren Befestigungselements ausdehnt. Ein Befestigungselement mit vorgeschlagenen Funktionen finden Sie hier: http://www.mcmaster.com/#93495a190/=xfp203 http://www.homedepot.com/p/Everbilt-10-32-tpi-x-5-8-in-Brass-Expansion-Nut-814358/204276054
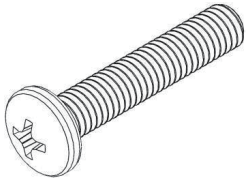	Maschinenschraube	Wird verwendet, um Z-Halterung mit einer guten Mutter an der Oberfläche zu befestigen.
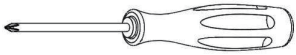	Kreuzschlitzschraubendreher	Dient zum Befestigen der Maschinenschraube in der Bohrlochmutter.
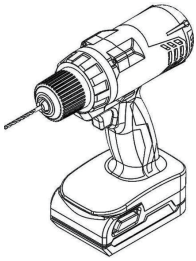	Akkubohrmaschine	Zum Bohren von Durchgangslöchern für Bohrlochmuttern im Dach.
	Bohrer	Wird mit Akkubohrmaschine verwendet, um die Durchgangslöcher für die Bohrlochmuttern zuerstellen. Muss auf den Außendurchmesser der Bohrlochmutter abgestimmt sein.

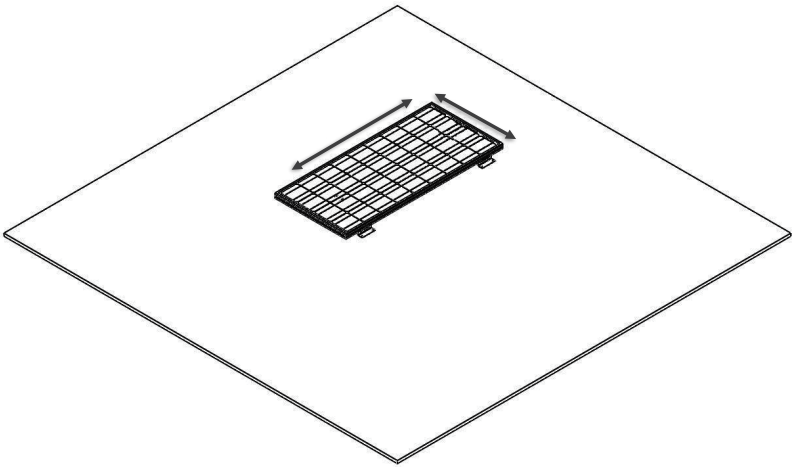

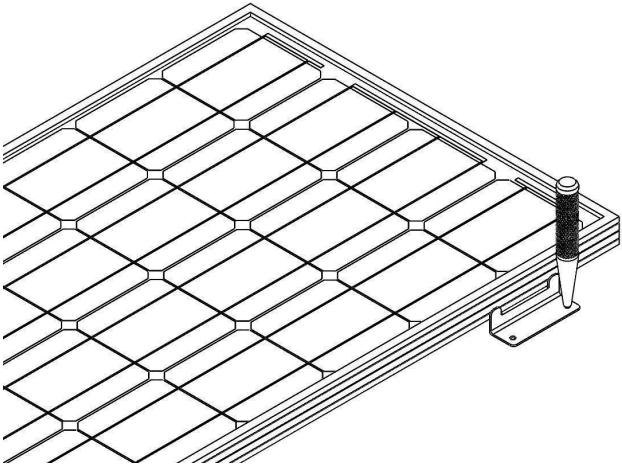

Hinweis

Markieren Sie in diesem Schritt alle Lochpositionen.

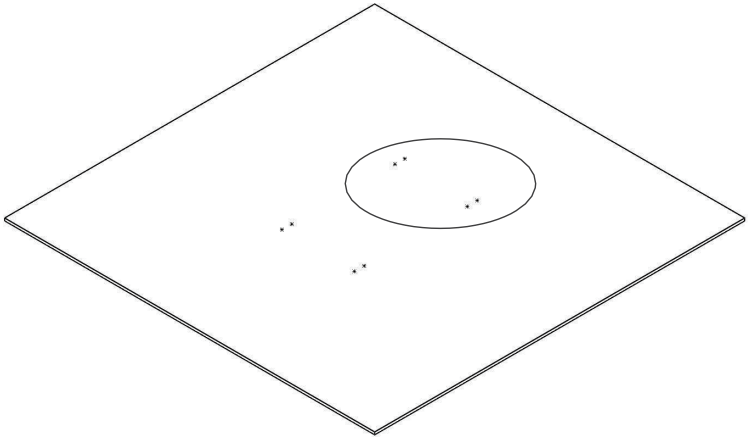

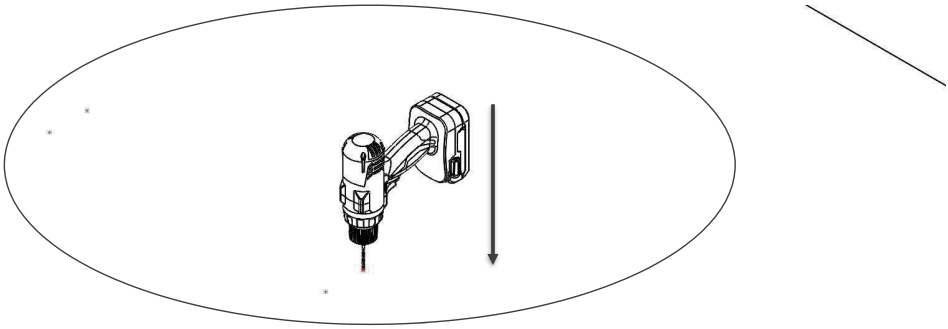

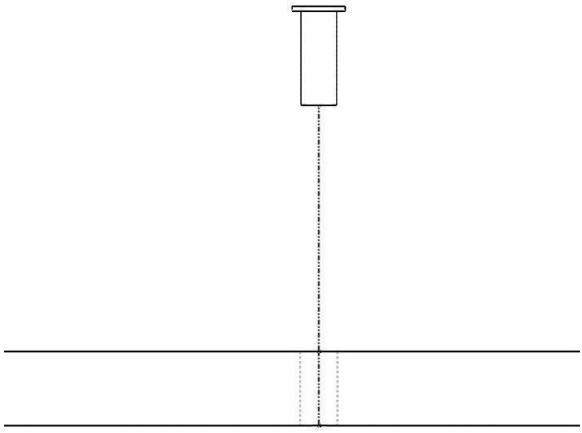

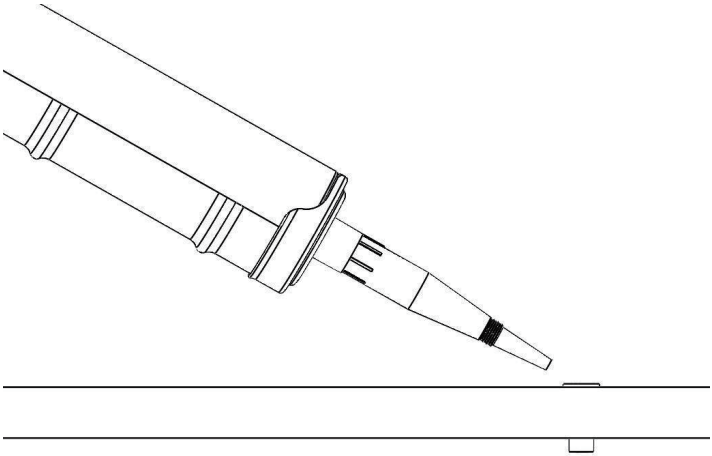

Hinweis

Unter dem Kopf der Mutter verschließen.

Wiederholen Sie den Vorgang.

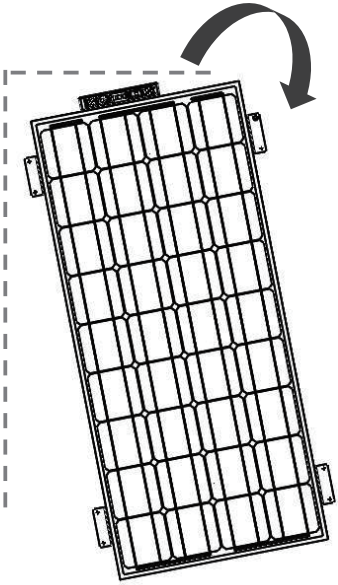

Hinweis

Richten Sie das Modul wie gewünscht im Ebenen- / Lot-Layout aus, bevor Sie es in Position bringen

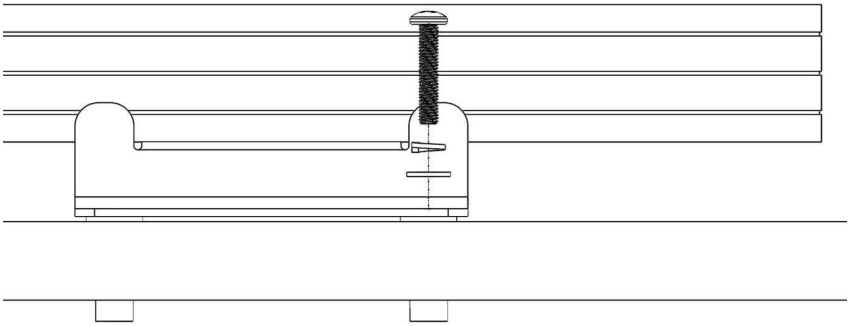

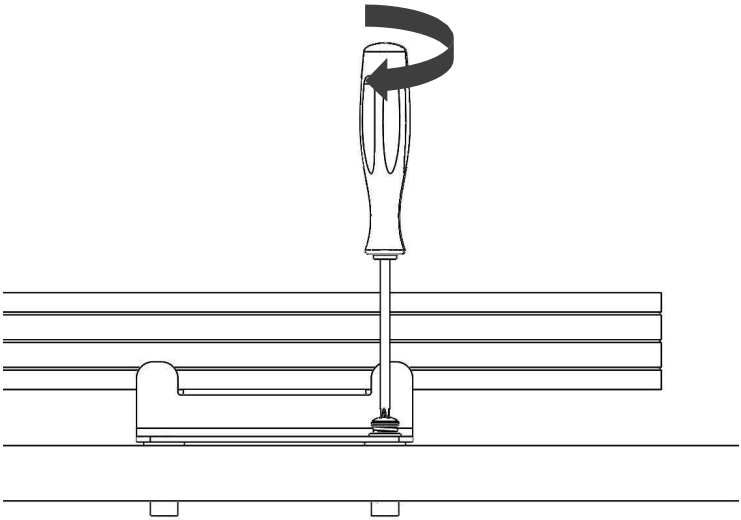

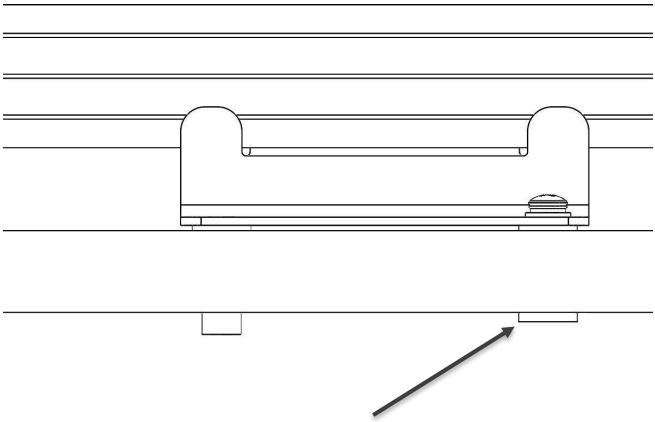

Hinweis

Die Schraube hat die Bohrlochmutter zusammengedrückt und erweitert.

Wiederholen den Vorgang.

Dimension der Z-Halterung

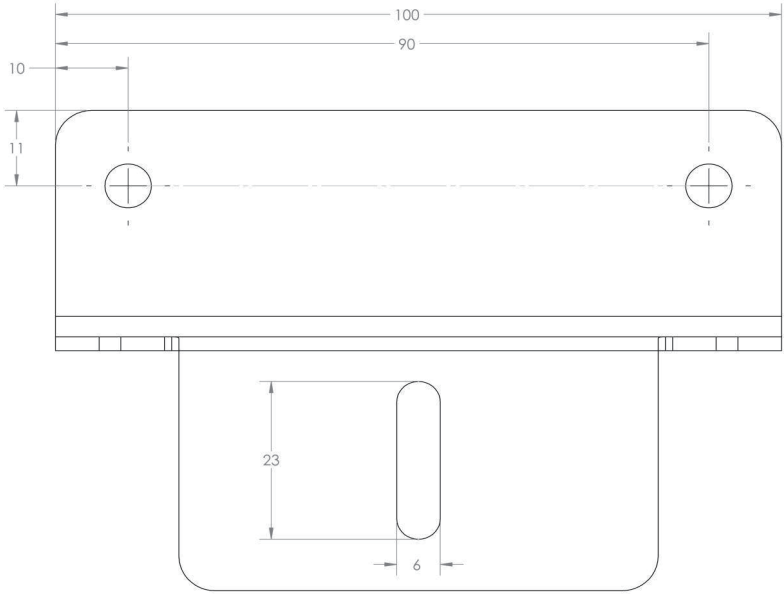

Hinweis Dimension in Millimeter

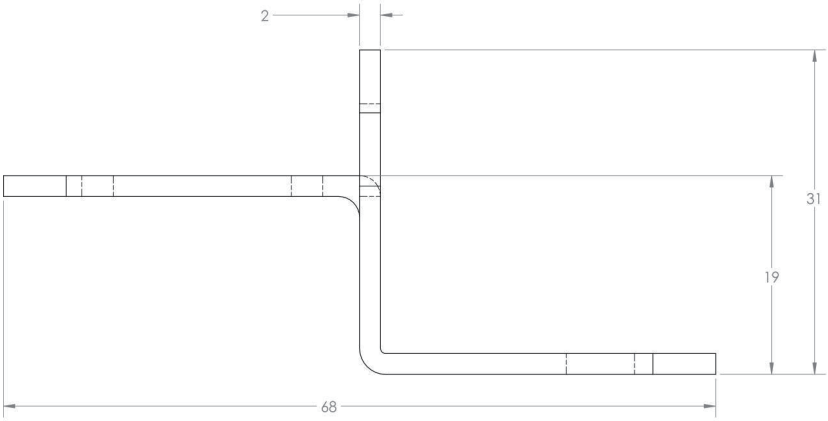

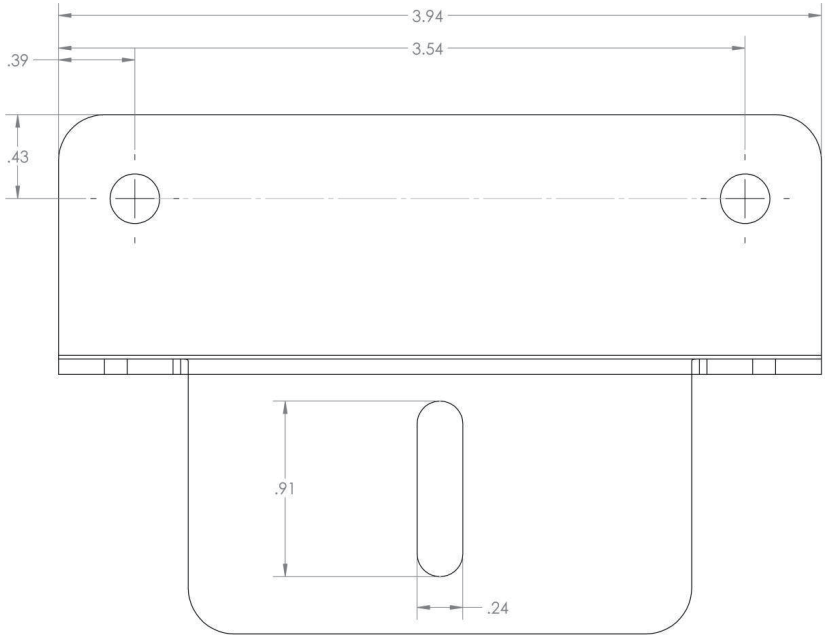

Hinweis Dimension in Zoll

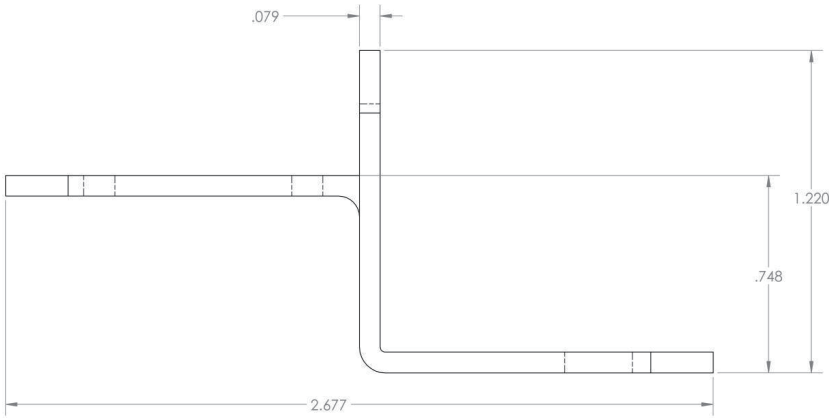

Kompatibilität

RENOGY Solar Module	Kompatibilität
RNG-10D	KOMPATIBEL
RNG-10D-SS	KOMPATIBEL
RNG-20D	KOMPATIBEL
RNG-30D	KOMPATIBEL
RNG-30D-SS	KOMPATIBEL
RNG-50D	KOMPATIBEL
RNG-50D-SS	KOMPATIBEL
RNG-80D-SS	KOMPATIBEL
RNG-100D	KOMPATIBEL
RNG-100D-S	KOMPATIBEL
RNG-100D-SS	KOMPATIBEL
RNG-100D-SSP	KOMPATIBEL
RNG-100MB	KOMPATIBEL
RNG-100D-R	KOMPATIBEL
RNG-160D-SS	KOMPATIBEL
RNG-300D	**
RNG-50P	KOMPATIBEL
RNG-100P	KOMPATIBEL
RNG-160P	KOMPATIBEL
RNG-270P	**
RNG-320P	**

Von anderen Herstellern bereitgestellte Module funktionieren möglicherweise mit dem Z-Bracket-Montagesystem, sofern die folgenden Bedingungen erfüllt sind:

Das Gewicht des Solarmoduls überschreitet nicht 40 kg oder die Gesamtlast pro Halterung 10 kg nicht.

Das Solarmodul-Rahmenmaterial besteht aus einer Aluminiumlegierung.

Wenden Sie sich an Ihren Solarmodulhersteller, wenn Sie sich über die Kompatibilität nicht sicher sind

RENOGY

RENOGY.COM

Renogy reserves the right to change
the contents of this manual without notice.

US
2775 E Philadelphia St, Ontario, CA 91761, USA
909-287-7111
www.renogy.com
support@renogy.com

CN
苏州高新区科技城培源路1号5号楼–4
400-6636-695
https://www.renogy.cn
support@renogy.cn

JP
https://www.renogy.jp
supportjp@renogy.com

CA
https://ca.renogy.com
supportca@renogy.com

AU
https://au.renogy.com
supportau@renogy.com

UK
https://uk.renogy.com
supportuk@renogy.com

DE
https://de.renogy.com
supportde@renogy.com